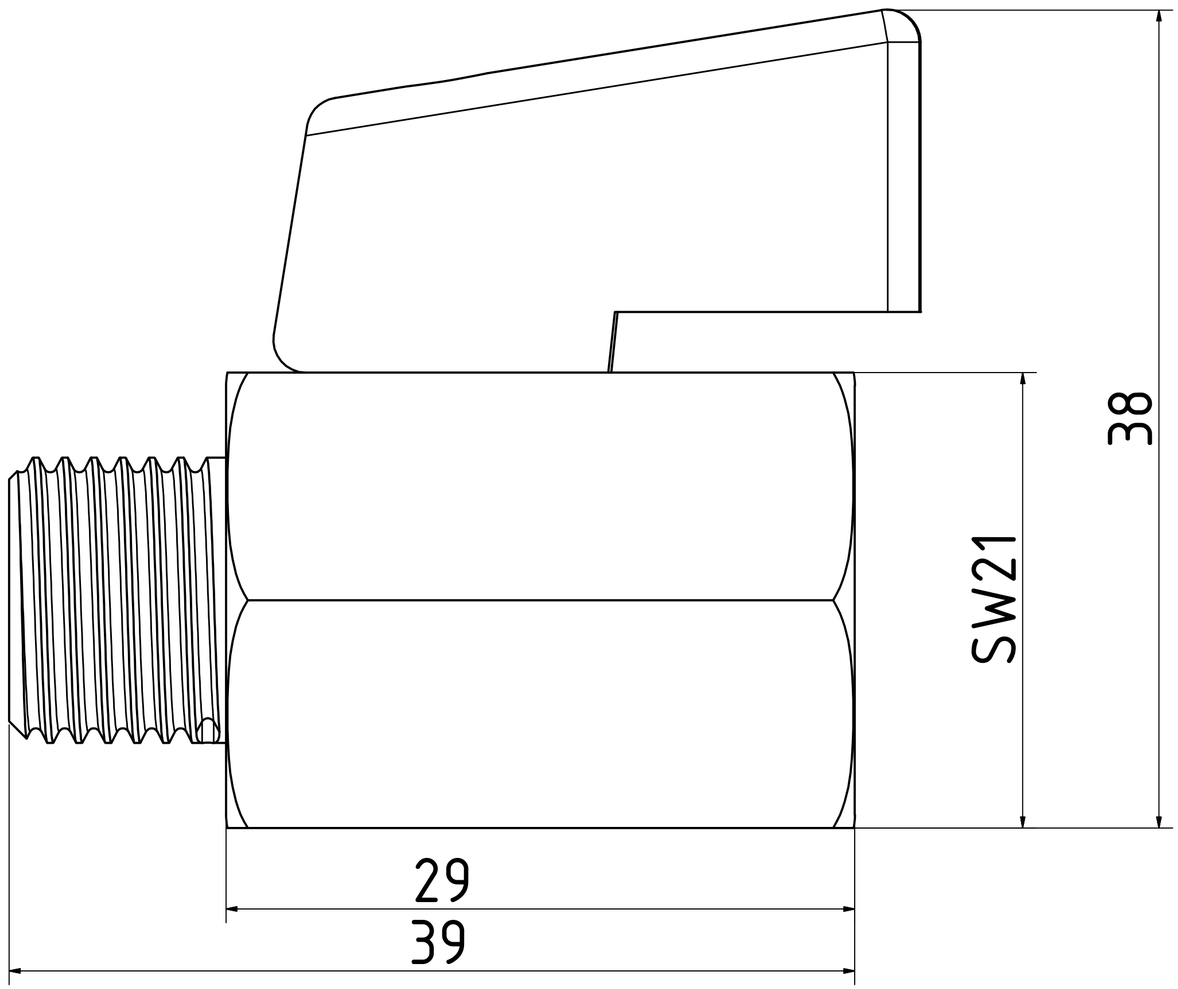

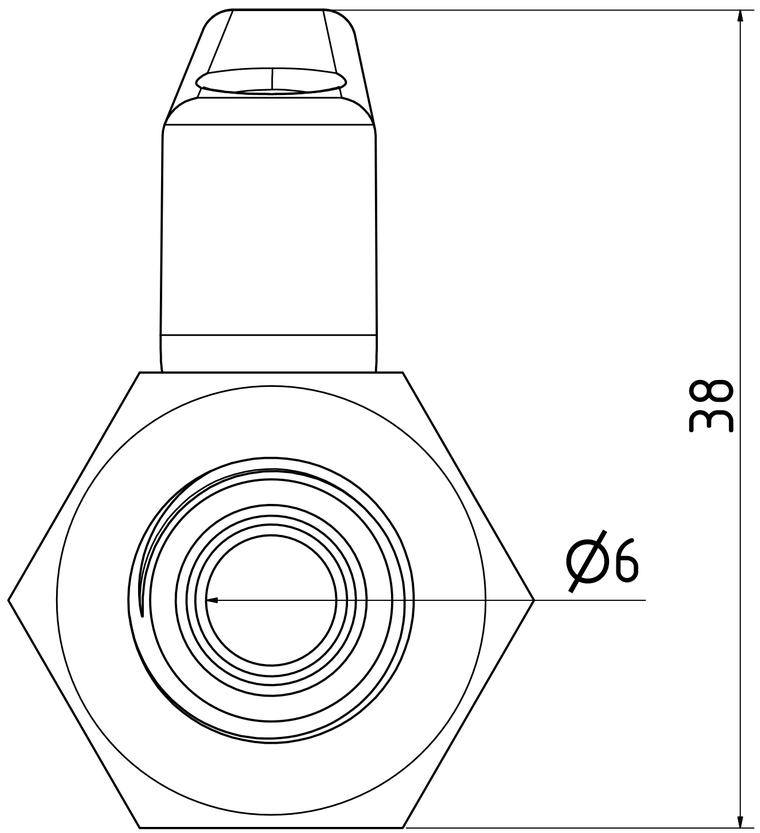

	Datum	Name	
Gezeichnet	07.03.2019	Hirt-Line	Zubehör
Kontrolliert			
Norm			
			KH-14

Status	Änderungen	Datum	Name

1

A2