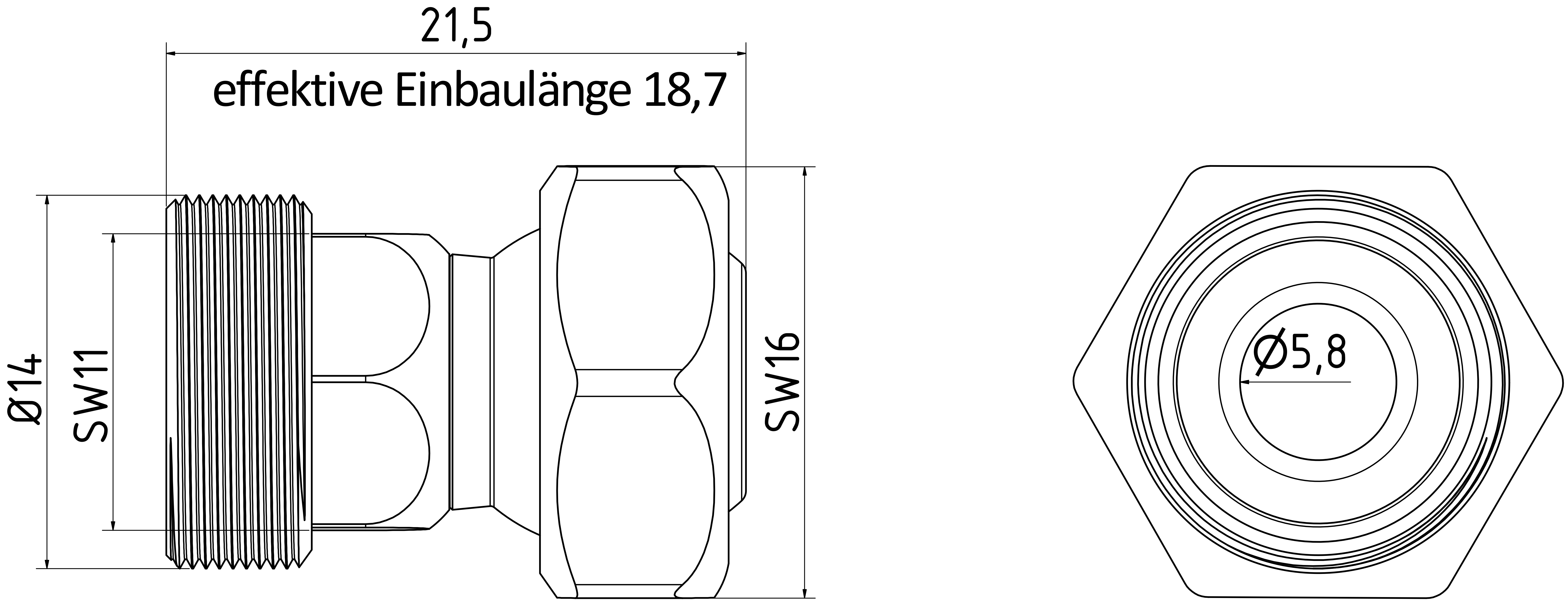

	Datum	Name	
Gezeichnet	07.03.2019	Hirt-Line	Grundelement
Kontrolliert			
Norm			
			1-GE
			A2 (1)

Status	Änderungen	Datum	Name